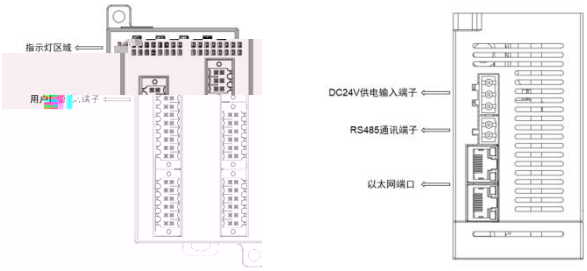
指示灯区域
用户
端子
DC24V供电输入端子
RS485通讯端子
以太网端口

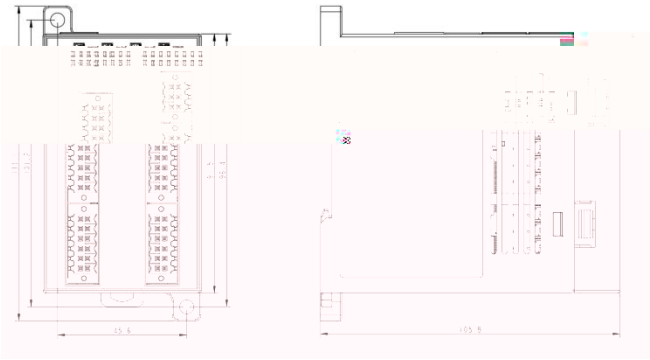

⏚	

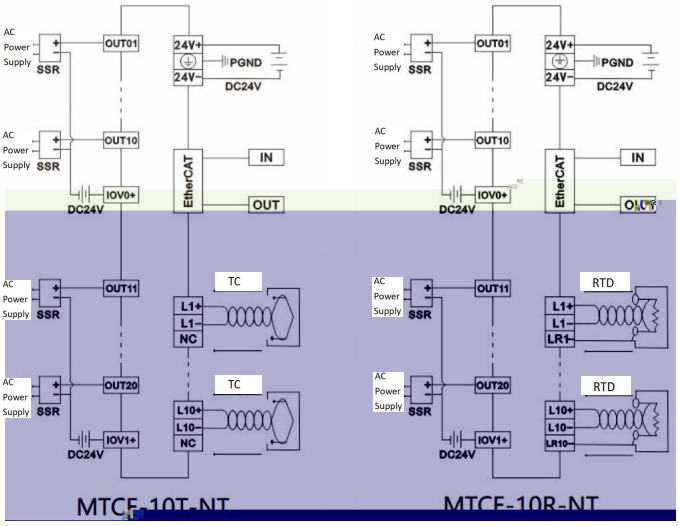
AC Power Supply
SSR
OUT01
OUT10
OUT11
OUT20
24V+
24V-
PGND
DC24V
IN
OUT
EtherCAT
IOV0+
IOV1+
TC
RTD
L1+
L1-
NC
L10+
L10-
LR1-
LR10-
MTCE-10T-NT
MTCE-10R-NT